TIERA

Ürün Kodu *: 102110195 / 102110195ST - TIERA Bide Bataryası*
Product Code*: 102110195 / 102110195ST - TIERA Bidet Mixer*
**This product is for domestic sales only.*

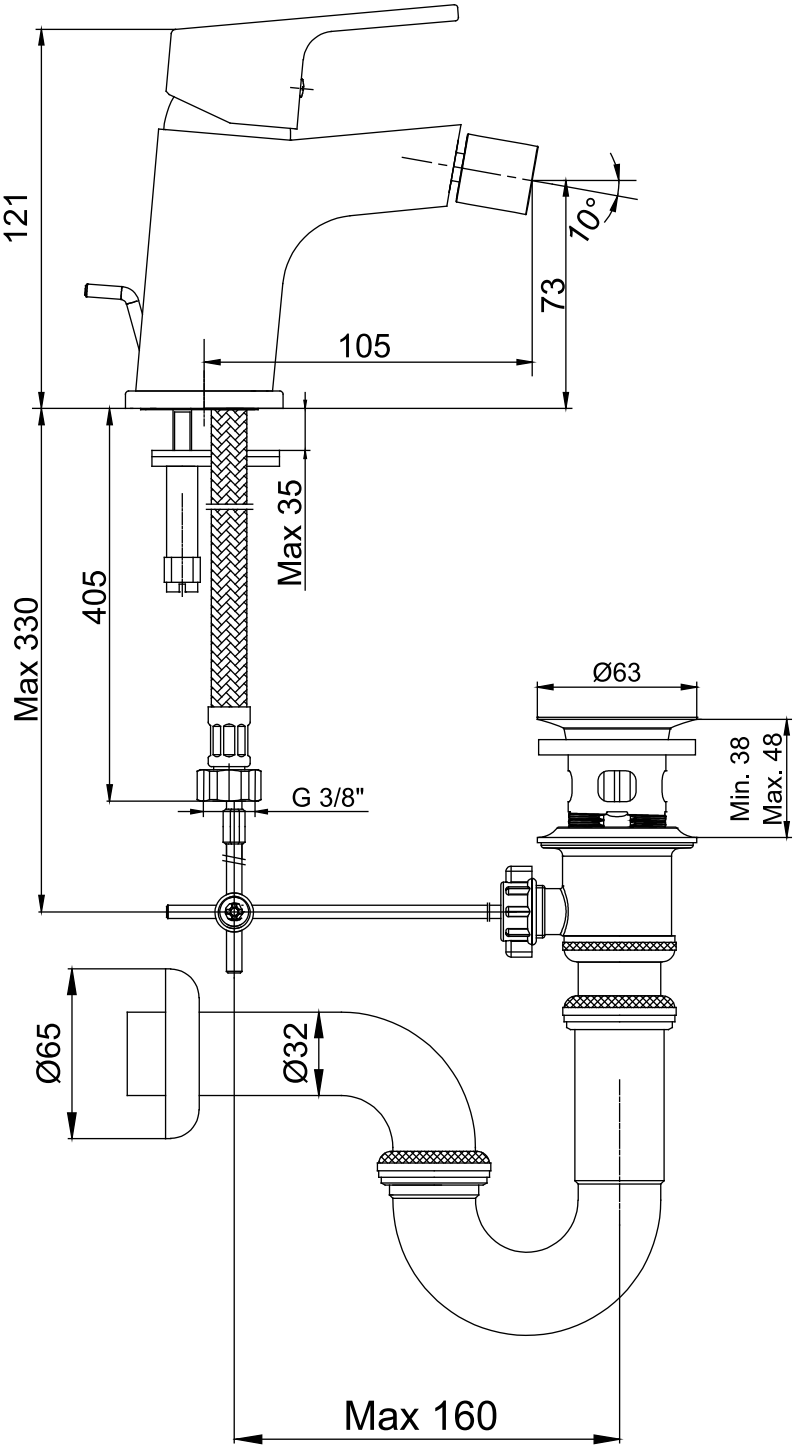

E.C.A. önceden haber vermeksizin, ürünler ve ürünlerin teknik detaylarında değişiklik yapma hakkını saklı tutar.
We reserve the right to alter product specification and colors and to make technical modifications without prior notice.