ARA KESME VALFLERİ
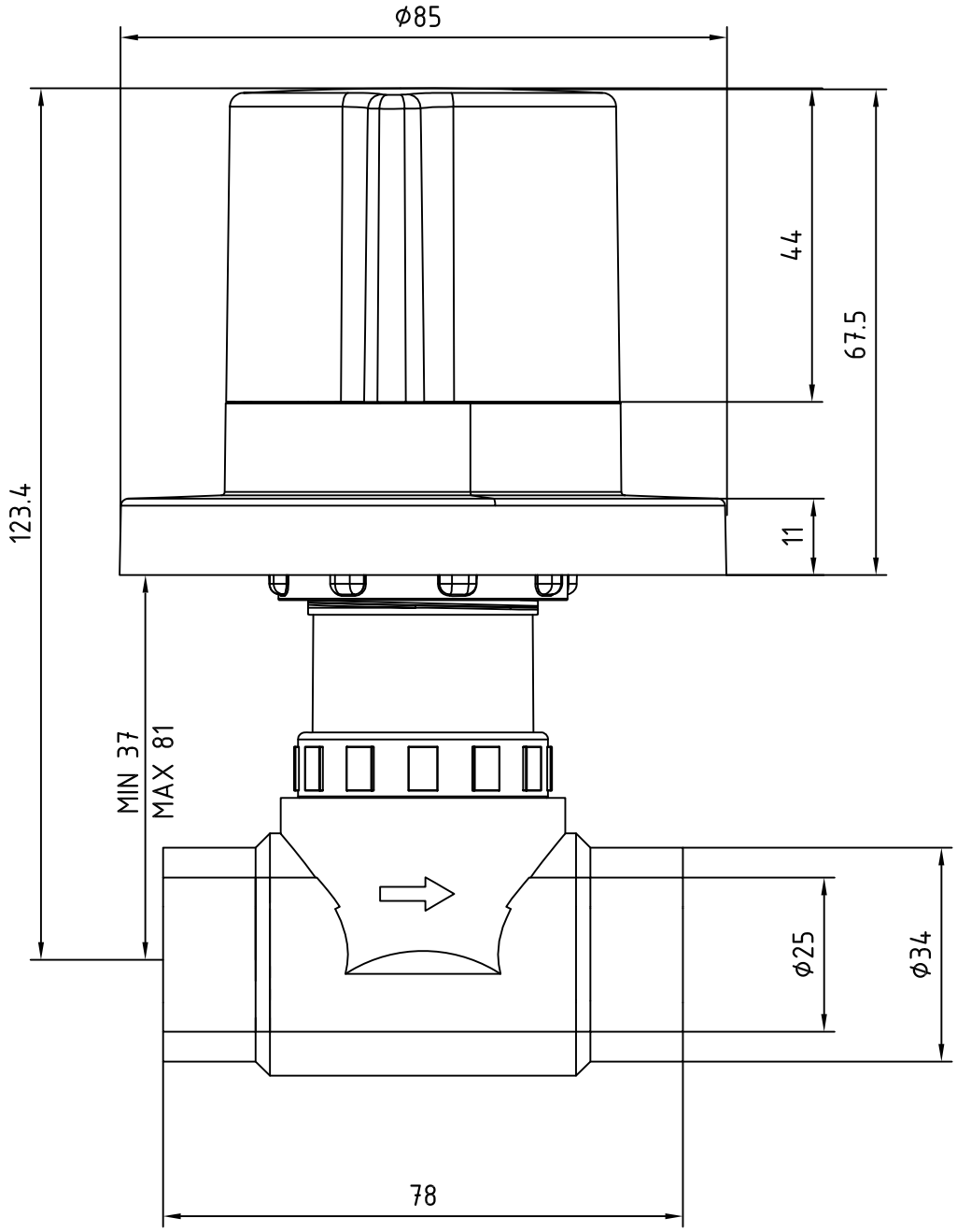
103511525 MAT SİYAH Ø25 PLASTİK ARA KESME VALFİ